Умывальник мебельный Сканди 85

Semi-recesser wash-basin Scandy 85

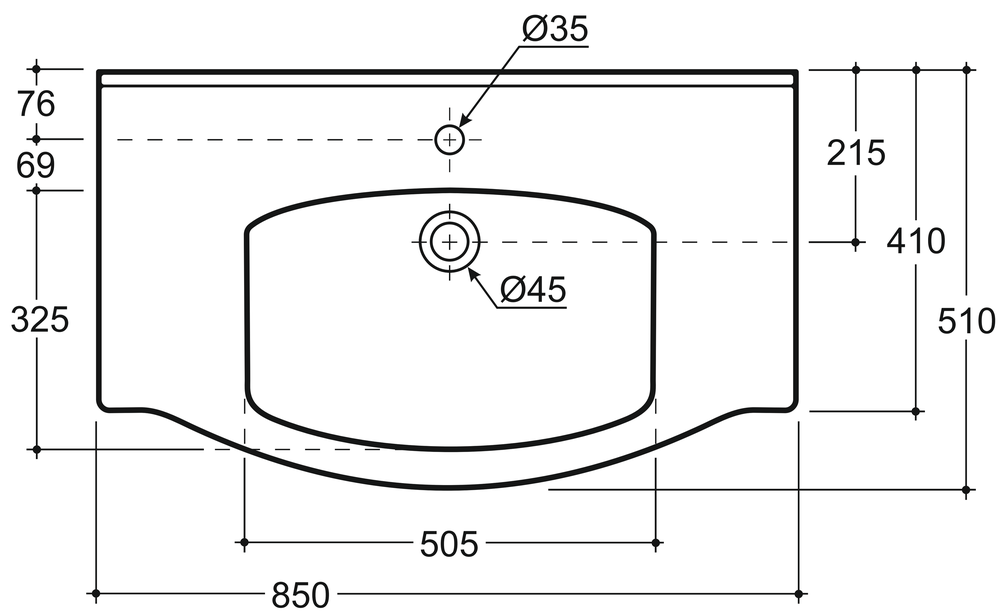

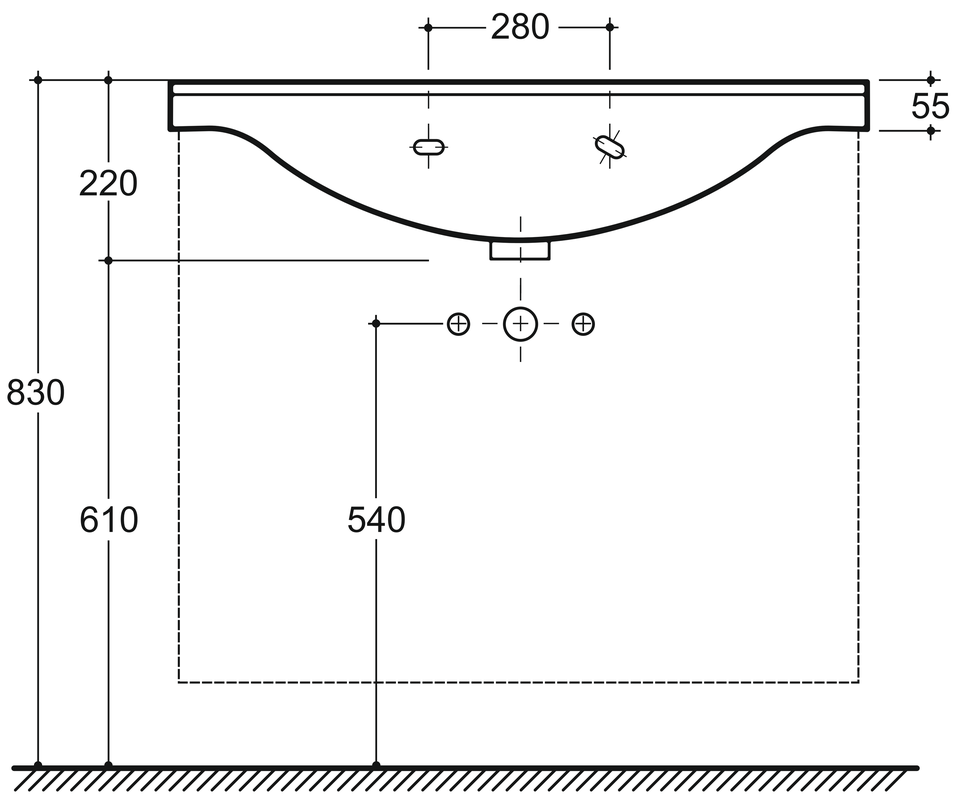

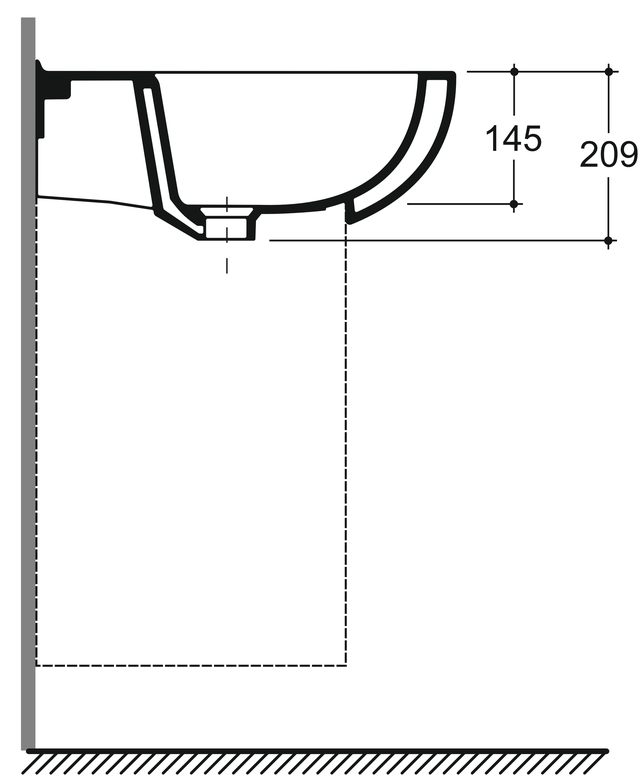

*Привязки высот вывода коммуникаций и монтажа санитарной керамики носят рекомендательный характер.

КЕРАМИН

05.21