Умывальник накладной Артвин 65

Wash-basin Artvin 65 overhead

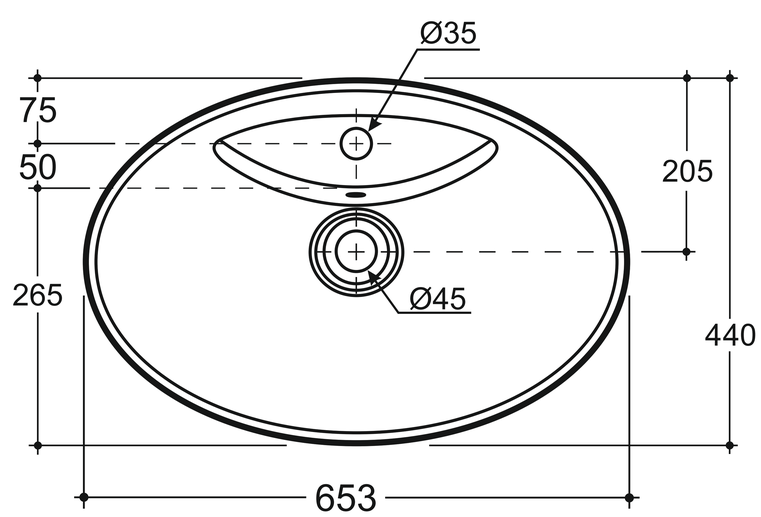

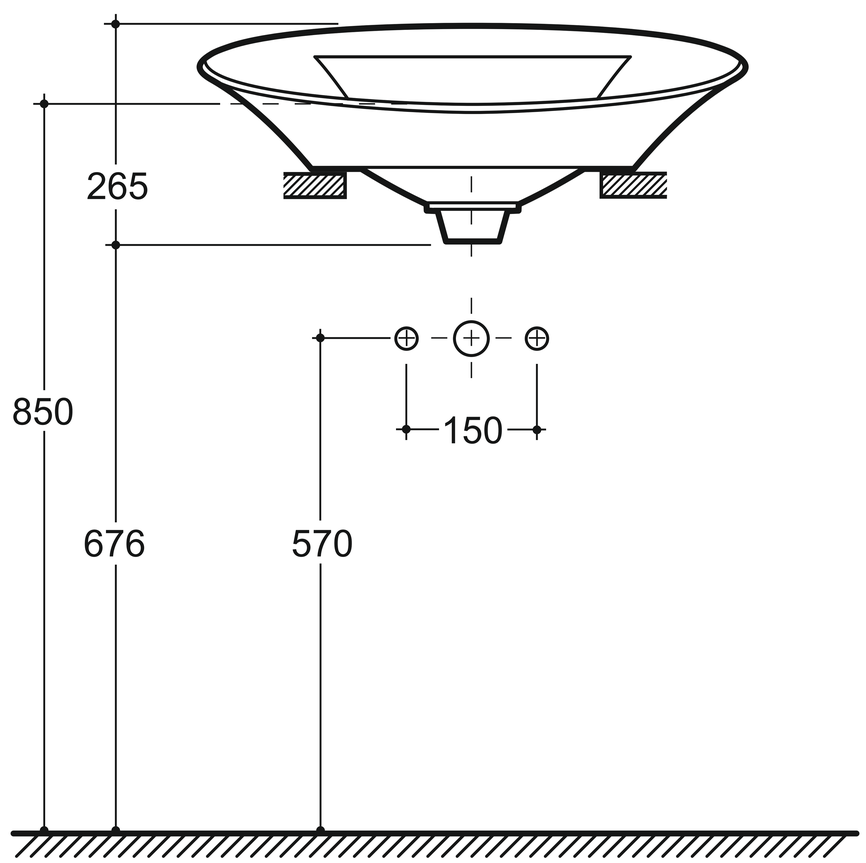

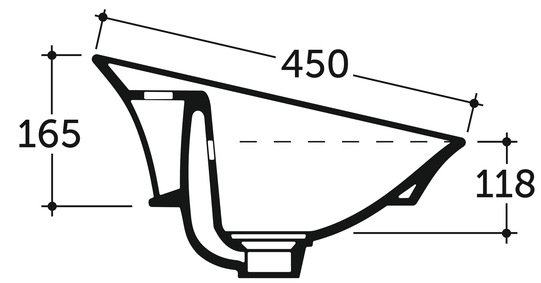

*Привязки высот вывода коммуникаций и монтажа санитарной керамики носят рекомендательный характер.

КЕРАМИН

05.21