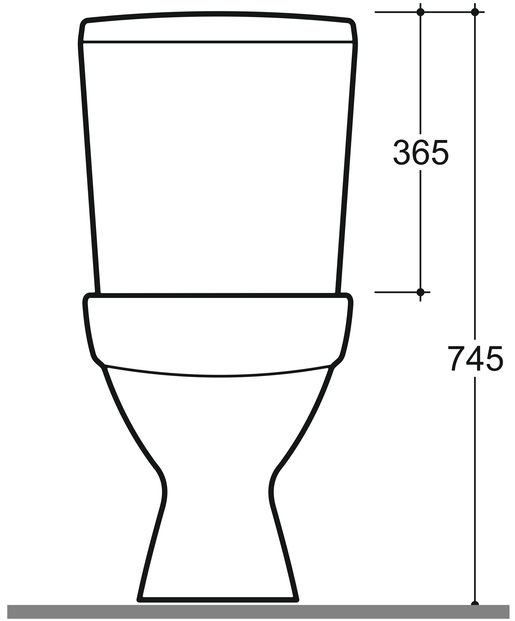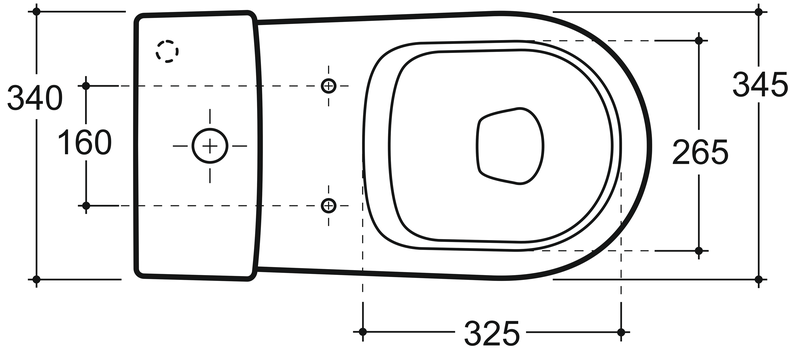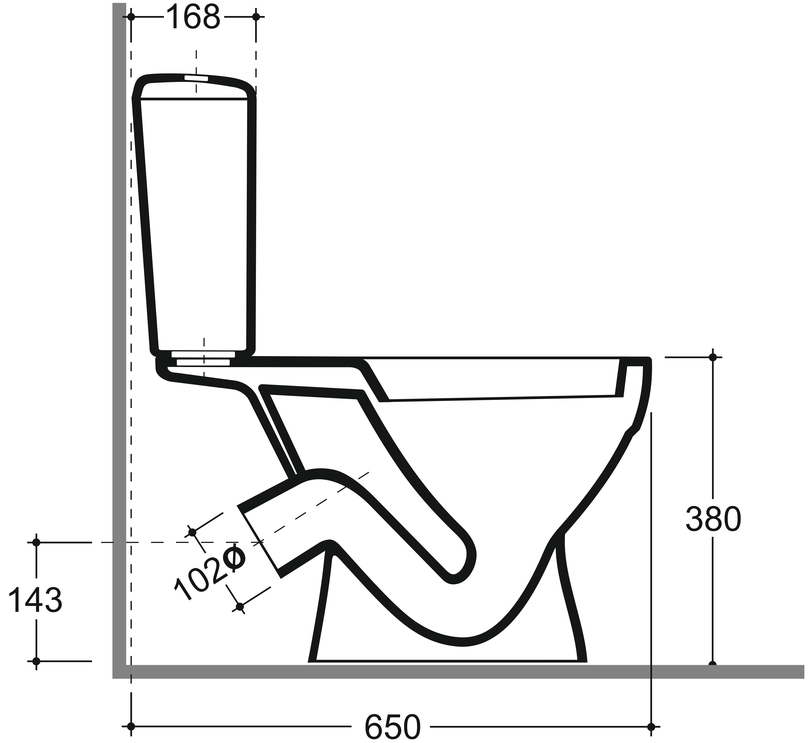ТОЛЕДО